Montage Zoom XL 3 Elemente

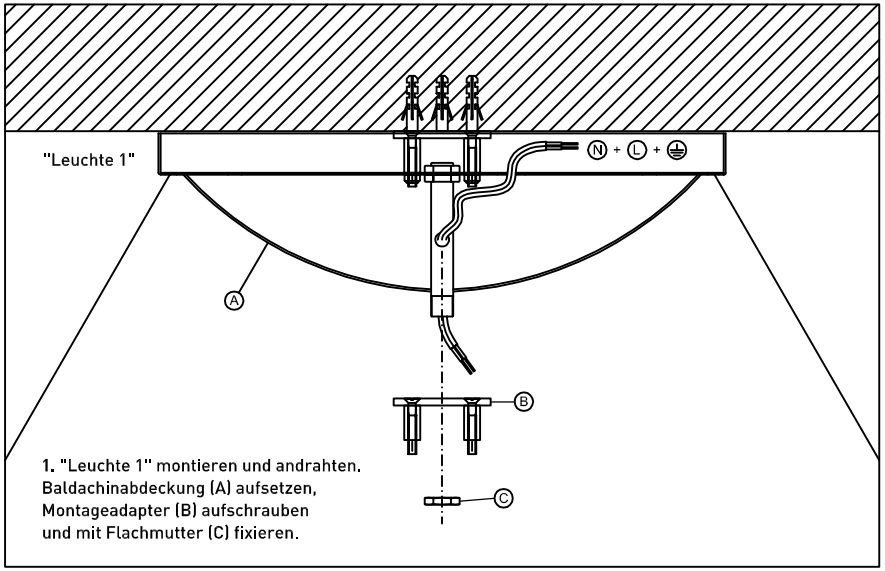

1. "Leuchte 1" montieren und andrahten.
Baldachinabdeckung (A) aufsetzen,
Montageadapter (B) aufschrauben
und mit Flachmutter (C) fixieren.

2. "Leuchte 2" mit Montageadapter (B) verschrauben..

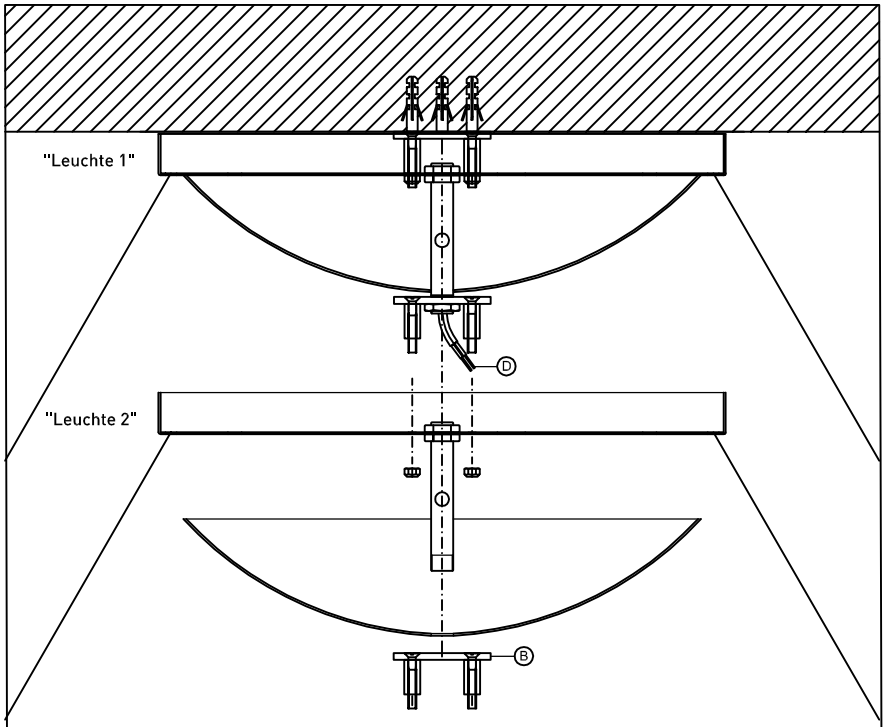

3. Transferleitung (D) von "Leuchte 1"
nach "Leuchte 2" durchziehen und dort
andrahten. Baldachinabdeckung aufsetzen,
Montageadapter (B) aufschrauben und anschließend mit Flachmutter (C) fixieren.

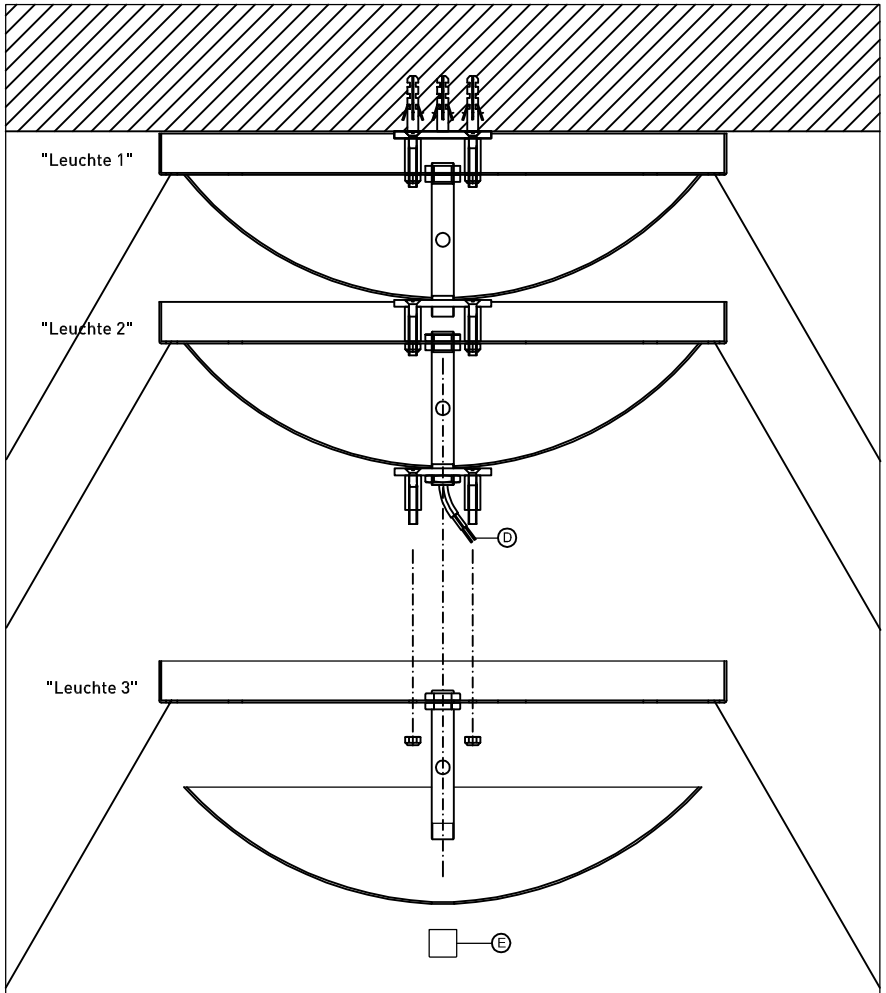

4. Transferleitung (D) von "Leuchte 2" nach "Leuchte 3" durchziehen und dort andrahten.
Baldachinabdeckung (A) aufsetzen und Abschlussmutter (E) aufschrauben.

serien .lighting

serien Raumleuchten GmbH , D-63110 Rodgau,
Tel (049) 6106 - 69 09 - 0
www.serien.com

08 / 2010